使用于

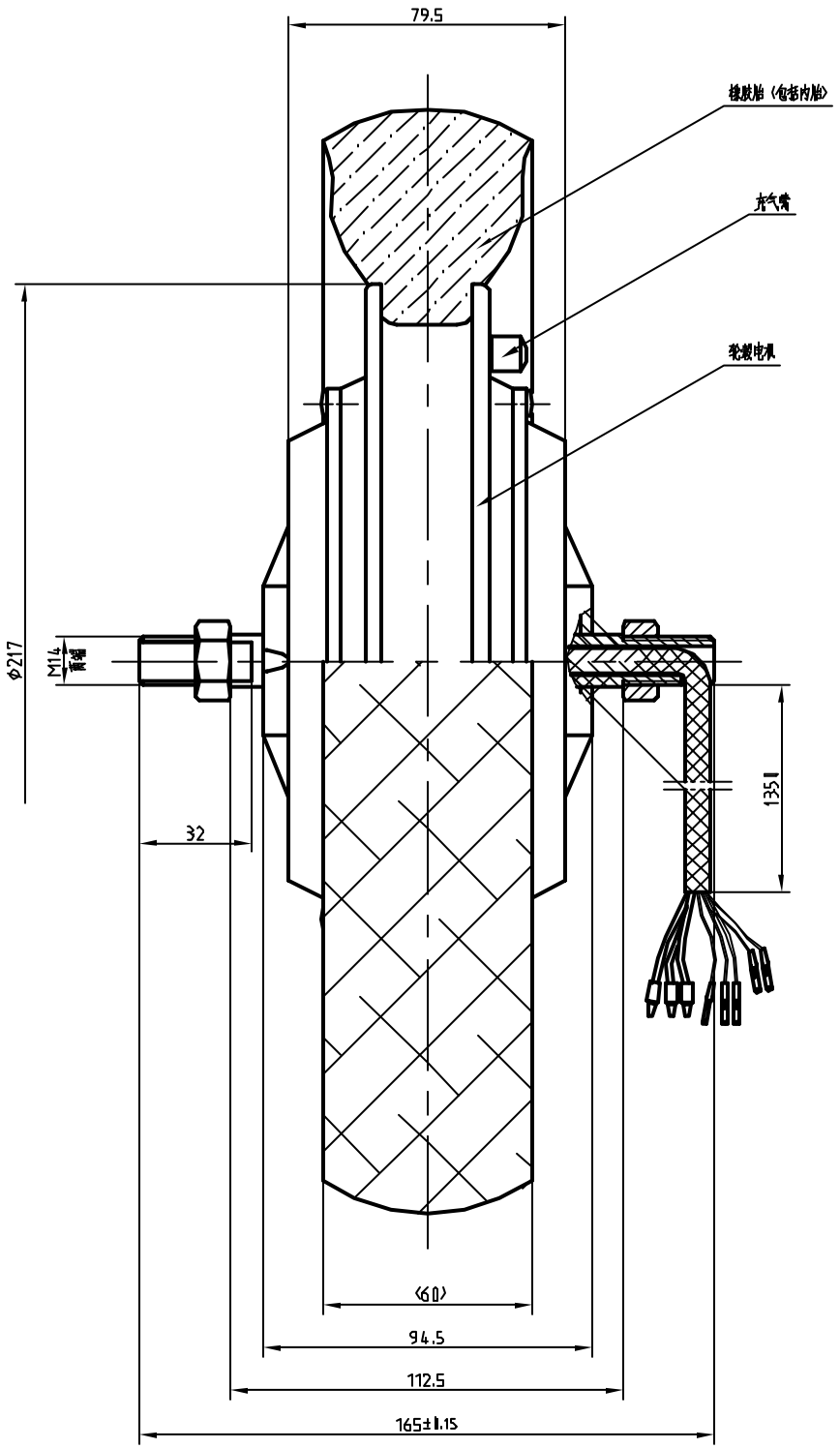

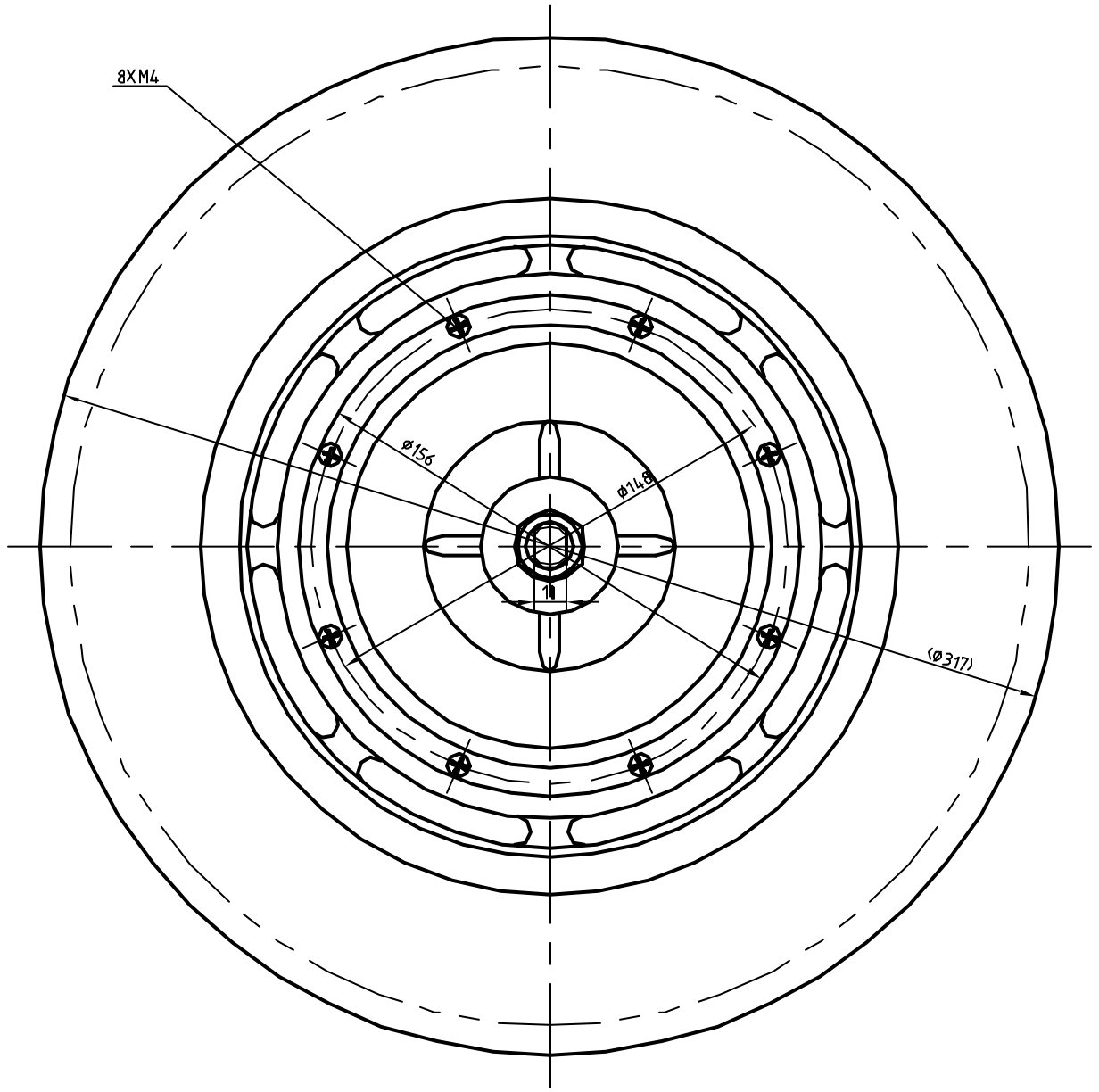

借（通）用登记	
描　图	
描　校	
旧底图总号	
底图总号	
签　字	
日　期	

标记	处数	分区	更改文件号	签名	年月日
设计			标准化		
校对					
审核					
工艺			批准		

阶段标记	重量	比例
S	5	1：2
共 1 张 第 1 张		

常州金岛机电有限公司

HUBMOTOR

0JD.300.003