修改码：A

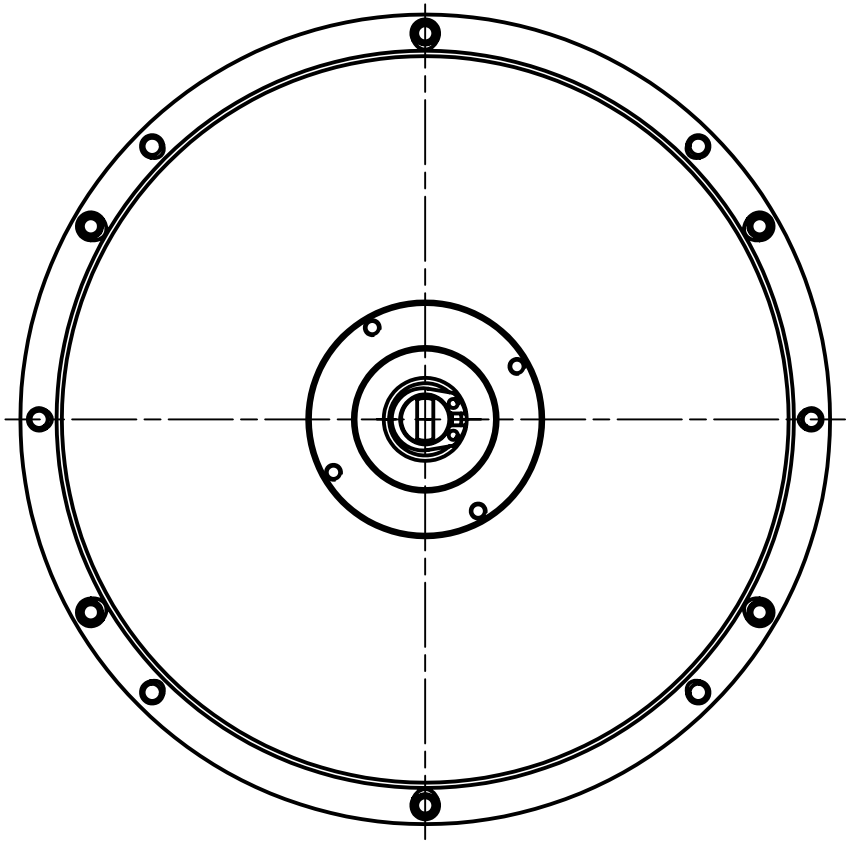

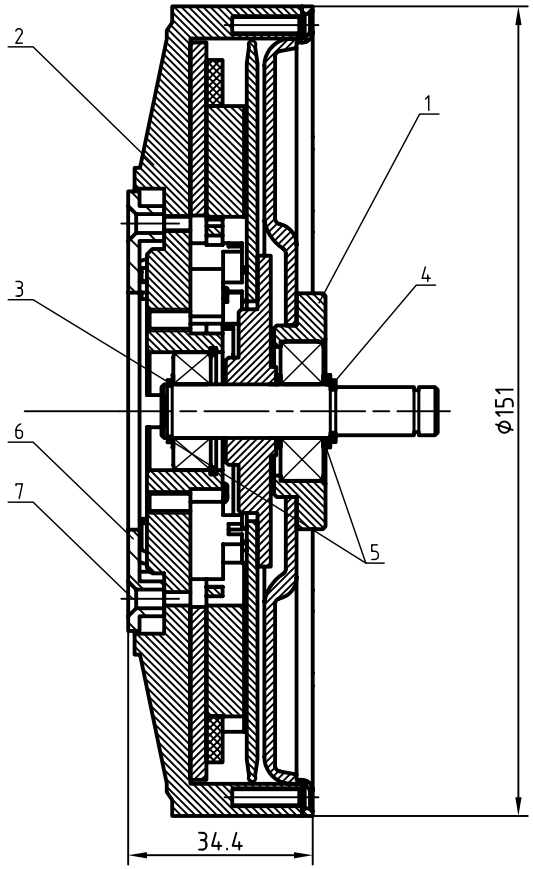

序号	代号	名称	数量	备注
7		M3×10螺钉	2	
6		电刷防护塑料板	1	
5		垫片	适量	根据装配定
4		φ9外卡	1	
3		φ10外卡	1	
2		后端盖装配	1	
1		前端盖装配	1	

标记	处数	分区	更改文件号	签名	年月日

300W有刷电机(轮椅车)

常州高尔登科技有限公司

Golden Motor

设计			标准化		
校对					
审核					
工艺			批准		

阶段标记	重量	比例
S		1:1
共 张	第 张	